DEX
品質優異 精益求精

FH serious(頂昇合併/分離型)

12-1 &複合式分割器型式選定

	A	B	C	-	D	-	E	F	G	-	H	I	-	JK
EXAMPLE：	8	FH	6	-	120	–	S	R	B	-	1	R	-	15- X

A	軸間距	8FH,8FSS EXP:8FH 軸間距=80mm
B	分割器型式	合併型：連續式：FH/ 搖擺式 FHE 分離型：連續式：FSS/ 搖擺式 FSSE
C	分割數	2,3,4,6,8,10,12,16,24,32..搖擺(5°~ 120°) 註:2~12分割為1DWELL(R1單導程) 16分割以上為2DWELL(R2雙導程),R3,R4. . .等
D	入力軸曲線驅動角度	90,120,150,180,210,270
E	凸輪曲線	S(M.S 曲線)　V(M.C.V 曲線) T(M.T 曲線)
F	旋轉方向	L(左旋)　N(左右旋皆可)　R(右旋)
G	入力軸方向	T(T側入力)　　B(雙入力)標準型 U(U側入力)
H	安裝固定方式	參照下圖(W.V.U.T.R.S)6面1~6型
I	油孔面	R,S,T,U面
J	升降行程	依客戶動作時間規劃時序(最大行程參照目錄)
K	特殊型式	X特殊型式：圖面需特注 EXP：出入力特殊、副配件依圖施工

旋轉方向

R

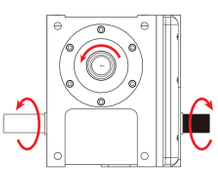

L

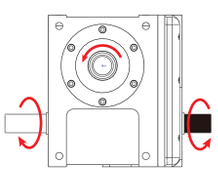

入力軸方向

T

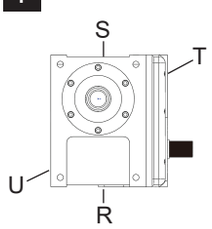

U

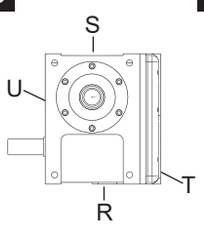

B (標準型)

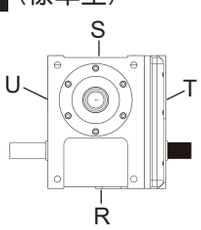

安裝基準面及洩油孔位置

■：入力軸　▭：出力軸

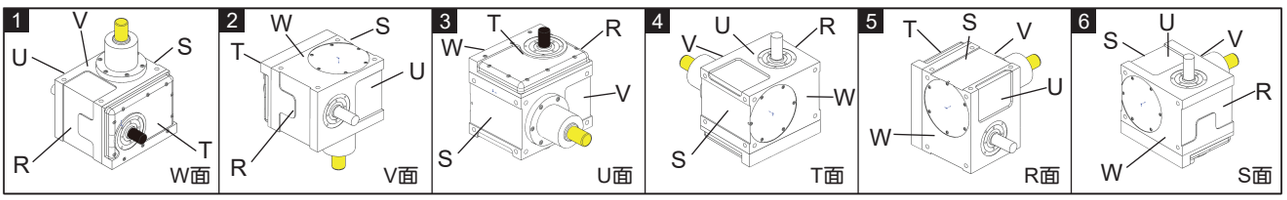

12-2 外型圖

8FH/8FHE

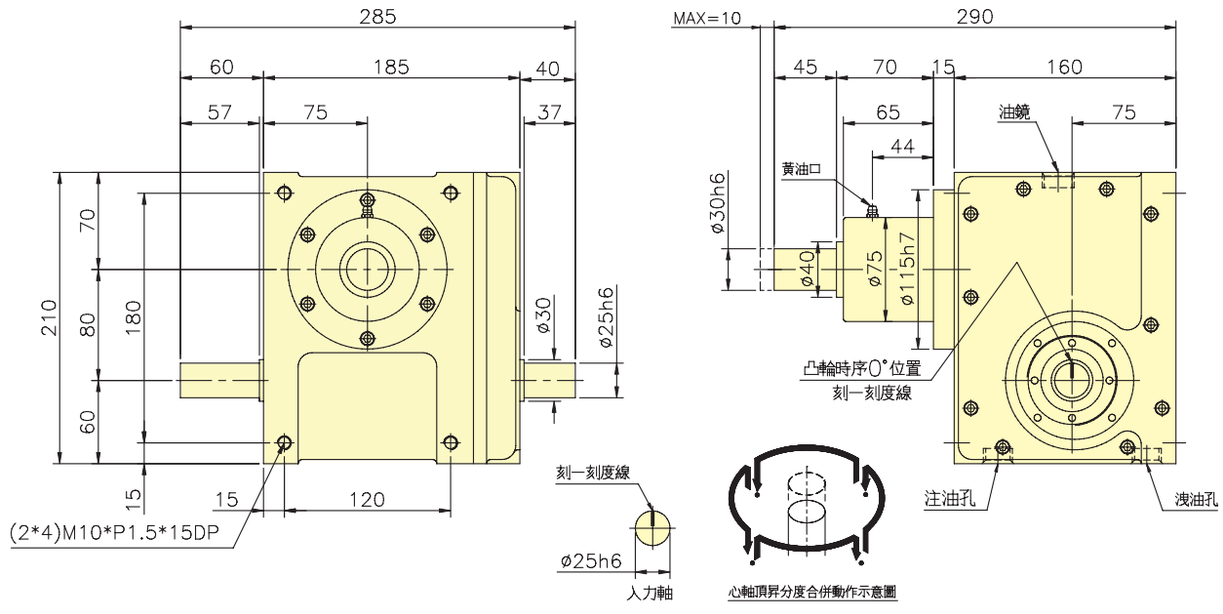

8FSS/8FSSE

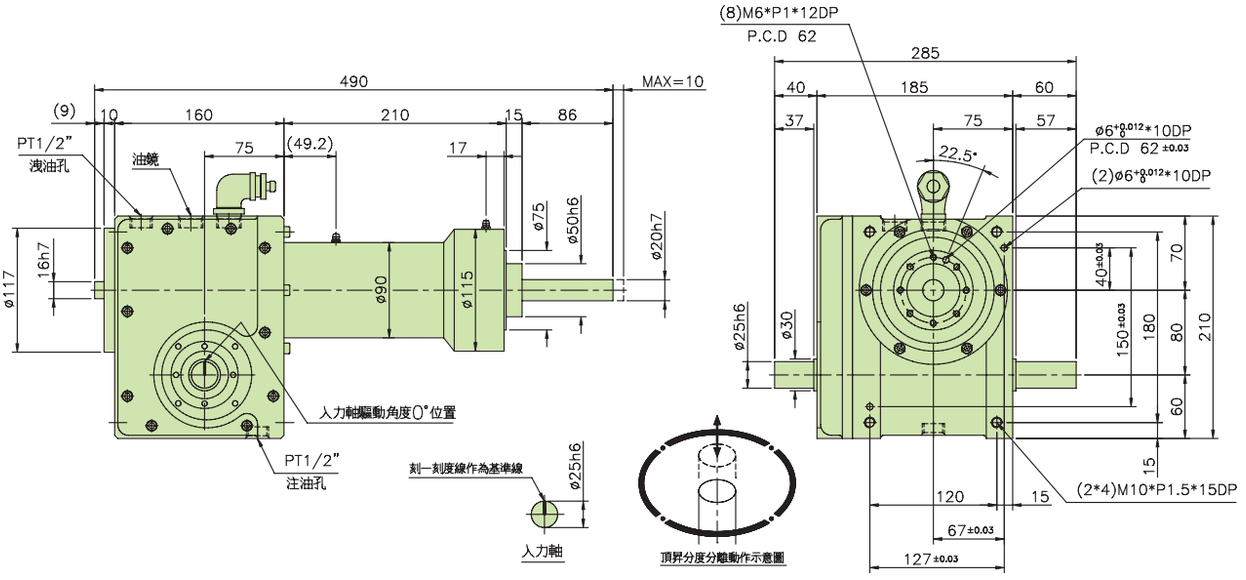

▶ FH series 高速頂昇合併型

應用：3C產業LED/電感生產設備

特性：速度600rpm/min(須依時序)
下始點誤差±0.01mm
分割精度±25sec

技術參數　8FH (合併型)

註1：入力軸的GD^2是在停留範圍內的數值。
註：C1至C5數值是達到安全係數=2時的數值。

項　目	符號	單位	數值	項　目	符號	單位	數值	項　目	符號	單位	數值
出力軸容許徑向負荷	C1	kgf	15	入力軸容許徑向負荷	C3	kgf	209	入力軸的GD^2(注1)	C6	$kgf\text{-}m^2$	0.00023
出力軸容許軸向負荷	C2	kgf	13.7	入力軸最大彎曲力矩	C4	kgf	190	定位分割精度		sec.	±0.01
出力軸容許力矩	Ts	kgf-m	參考力矩表	入力軸最大扭矩	C5	kgf-m	22.4	重量		Kg	35

技術參數　8FSS (分離型)

註1：入力軸的GD^2是在停留範圍內的數值。
註：C1至C5數值是達到安全係數=2時的數值。

項　目	符號	單位	數值	項　目	符號	單位	數值	項　目	符號	單位	數值
出力軸容許徑向負荷	C1	kgf	315	入力軸容許徑向負荷	C3	kgf	209	入力軸的GD^2(注1)	C6	$kgf\text{-}m^2$	0.00018
出力軸容許軸向負荷	C2	kgf	170	入力軸最大彎曲力矩	C4	kgf	190	定位分割精度		sec.	±0.01
出力軸容許力矩	Ts	kgf-m	參考力矩表	入力軸最大扭矩	C5	kgf-m	9.5	重量		Kg	36